Նստարան1:20

ԴԻՄԱՅԻՆ ՏԵՍՔ

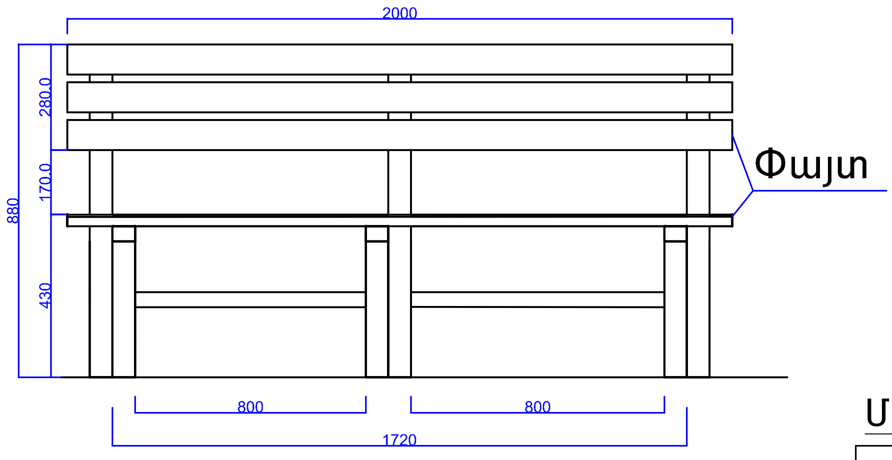

ՏԵՍՔ ԹԻԿՆԱԿԻ ԿՈՂՄԻՑ

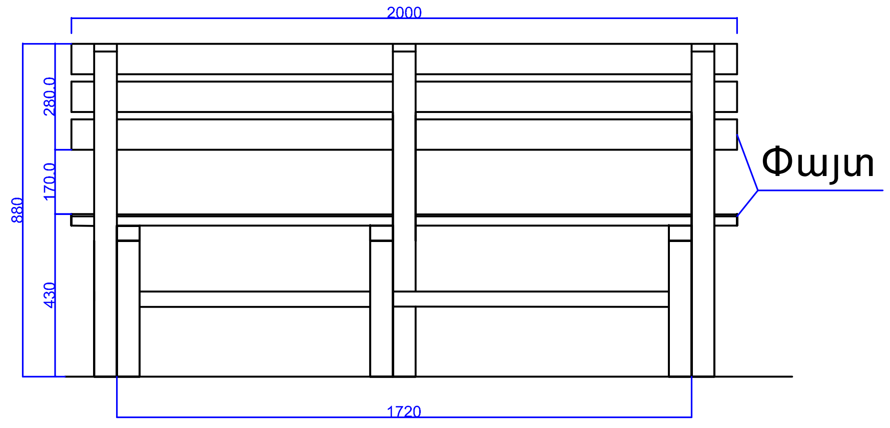

ԿՈՂԱՅԻՆ ՏԵՍՔ

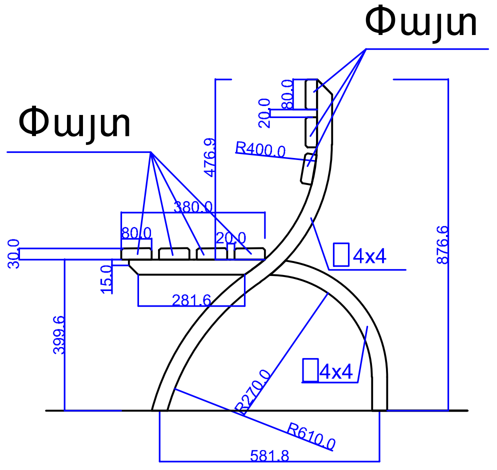

Նստարան
Մետաղական և փայտե տարրերի մասնագիր

Դիրք	ԱՆՎԱՆՈՒՄԸ	Չափ. միավ.	Քանակ
1	Մետ. խողովակ 40x40x3 մմ	գծ.մ	8.39
2	Փայտե չորսու 40x80 մմ L=2000 մմ	խ.մ	0.045
3	Ամրան 18-III L=0.2մ 6 հատ	կգ	3.6
4	Մետաղական մակերեսի ներկում	ք.մ	1.4
5	Փայտյա մասի ներկում	ք.մ	2.8
ԲԵՏՈՆ B 15 ԴԱՍԻ 0.05 մ^3			

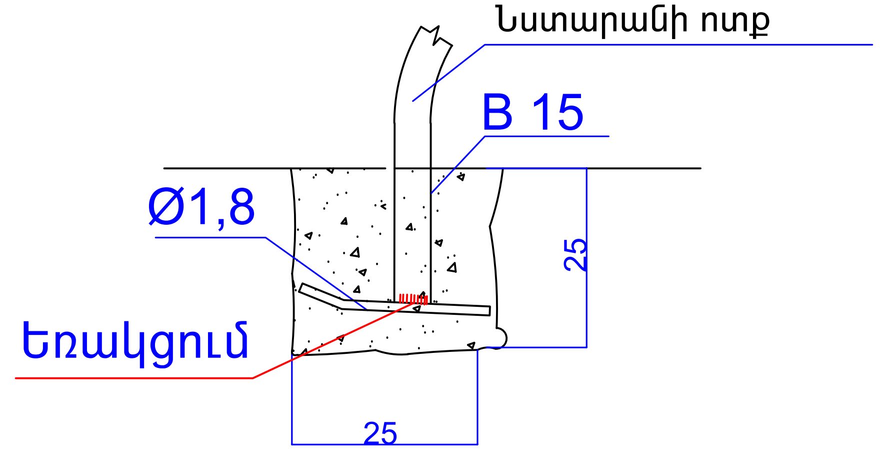

Աղբաման 1:20

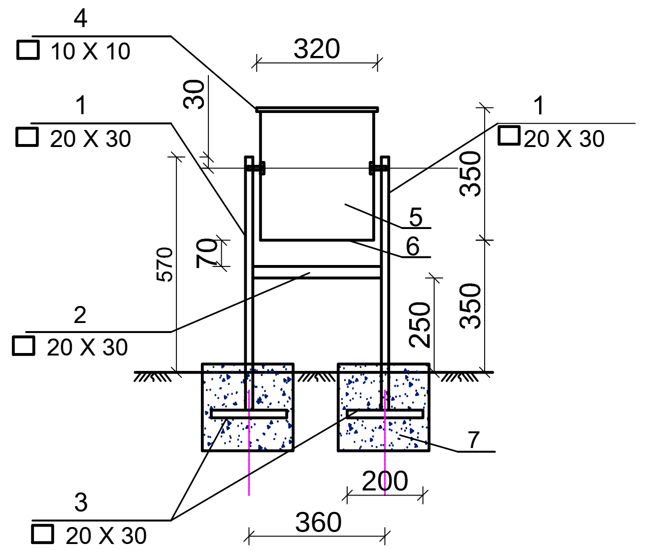

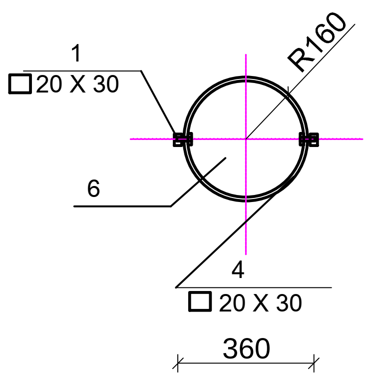

Աղբամանի մասնագիր

1	ГОСТ8645-80	☐ 20 X 30X2.5 L =670	2	2.25
2	ГОСТ8645-80	☐ 20 X 30X2.5 L =340	1	0.57
3	——— " ———	☐ 20 X 30X2.5 L =200	1	0.34
4	ГОСТ8639-82	☐ 10 X 10X1.0 L =1005	1	0.27
5		Թիթեղ — 350x1050x2	1	5.77
6		Թիթեղ ◯ R=160, δ=2	1	1.26
7	Բետոն հիմքերի համար B12.5 դասի 0.07մ^3			
8	Ներկում 10.12 կգ մետաղ			

ԾԱՆՈԹՈՒԹՅՈՒՆ
1.Եռակցումը կատարել Э-46
(ԳՕՍ 9467-75) մակնիշի էլեկտրոդներով
2.Բոլոր չափերը տրված են մմ-ով

Megametr	Ք. ԵՐԵՎԱՆ, ԿԵՆՏՐՈՆ ՎԱՐՉԱԿԱՆ ՇՐՋԱՆ, ԲԱՂՐԱՄՅԱՆ 21, 23 ՇԵՆՔԵՐԻ ԲԱԿԻ ՎԵՐԱՆՈՐՈԳՄԱՆ ԱՇԽԱՏԱՆՔՆԵՐ		Պատվեր N ԵՔ-ԴԼԱՇՉԲ 14/88
		ՃԱՐՏԱՐԱՊԵՏԱՇԻՆԱՐԱՐԱԿԱՆ ՄԱՍ	ՓՈՒԼ / ԹԵՐԹ / ԹԵՐԹԵՐ
ՆԱԽԱԳԾԵՑ	Ա. ՀԱՅՐԱՊԵՏՅԱՆ	ԱՂԲԱՄԱՆ, ՆՍՏԱՐԱՆ	ԱՆ / ՃՇ-5 / 10
			«ՄԵԳԱՄԵՏՐ» ՍՊԸ